CODE **07855, 07856, 21080, 07856CL144**

DESCRIPTION: **PROJECTEUR PISCINE PRÉFABRIQUÉE ABS/INOX**

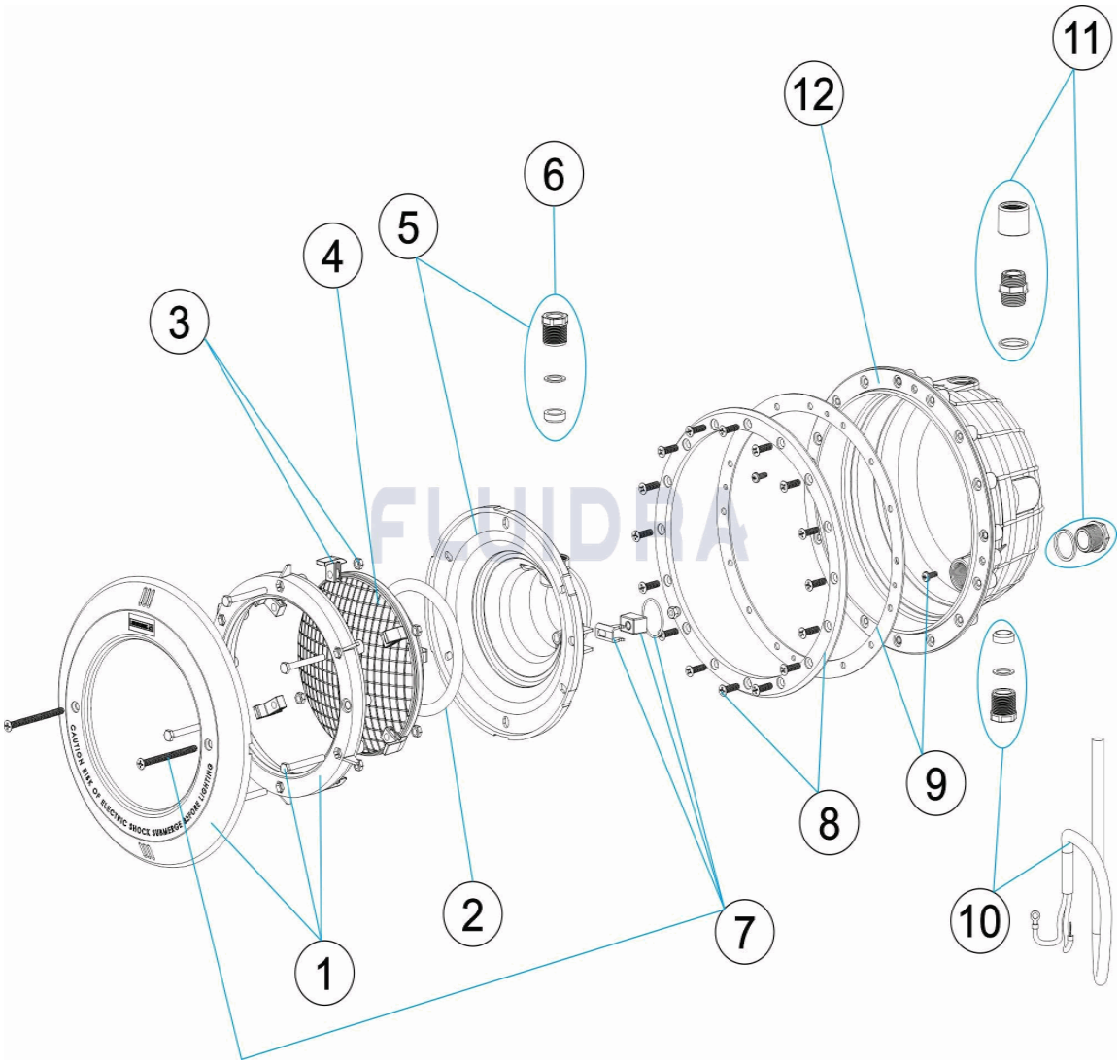

FRANCAIS

POS	CODE	DESCRIPTION	QUANTITE	POS	CODE	DESCRIPTION	QUANTITE
1	* 4403010301	ENJOLIVEUR INOX DE PROJECTEUR		8	* 4403010901	ANNEALI PROJECTEUR PISCINE LINER	
1	* 4403010302	ENJOLIVEUR BLANC DE PROJECTEUR		8	* 4403012416	ANNEALI PROJECTEUR PISCINE LINER PAI	
1	* 4403010100	ENJOLIVEUR ANTHRACITE DE PROJECTE		8	* 4403010146	ANNEALI PROJECTEUR PISCINE LINER	
2	4403010304	JOINT TORIQUE PROJECTEUR		9	4403012412	JOINT ADHESIF PROJECTEUR	
3	4403010306	CLIP FIXATION PROJECTEUR		10	4403010314	CABLE PROJECTEUR M-25	
4	4403010058	LAMPE		11	4403010313	CORPS PRESSE ETOUPE M-25	
5	4403010305	NICHE D'AMPOULE DE PROJECTEUR		12	* 07856R0200	NICHE PROJECTEUR POUR VIS MÉTRIQUE	
6	4403010312	PRESSE ETOUPE PROJECTEUR M-25		12	* 21079R0001	NICHE PROJECTEUR STD M-25 PIS.	
7	4403015002	ENSEMBLE FIXATION PROJECTEUR JELLY					

*** VOIR FICHE D'OBSERVATIONS**

CODE **07855, 07856, 21080, 07856CL144**

DESCRIPTION: **PROJECTEUR PISCINE PRÉFABRIQUÉE ABS/INOX**

OBSERVATIONS

POS	CODE	OBSERVATIONS
1	* 4403010301	POUR: 07855
1	* 4403010302	POUR: 07856, 21080
1	* 4403010100	POUR: 07856CL144
8	* 4403010901	POUR: 07855, 07856
8	* 4403012416	POUR: 21080
8	* 4403010146	POUR: 07856CL144
12	* 07856R0200	POUR: 07855, 07856, 07856CL144
12	* 21079R0001	POUR: 21080